□ がつ □ にち

こうしょさぎょうしゃ

高(たか)いところの
作業(さぎょう)を助(たす)けるよ

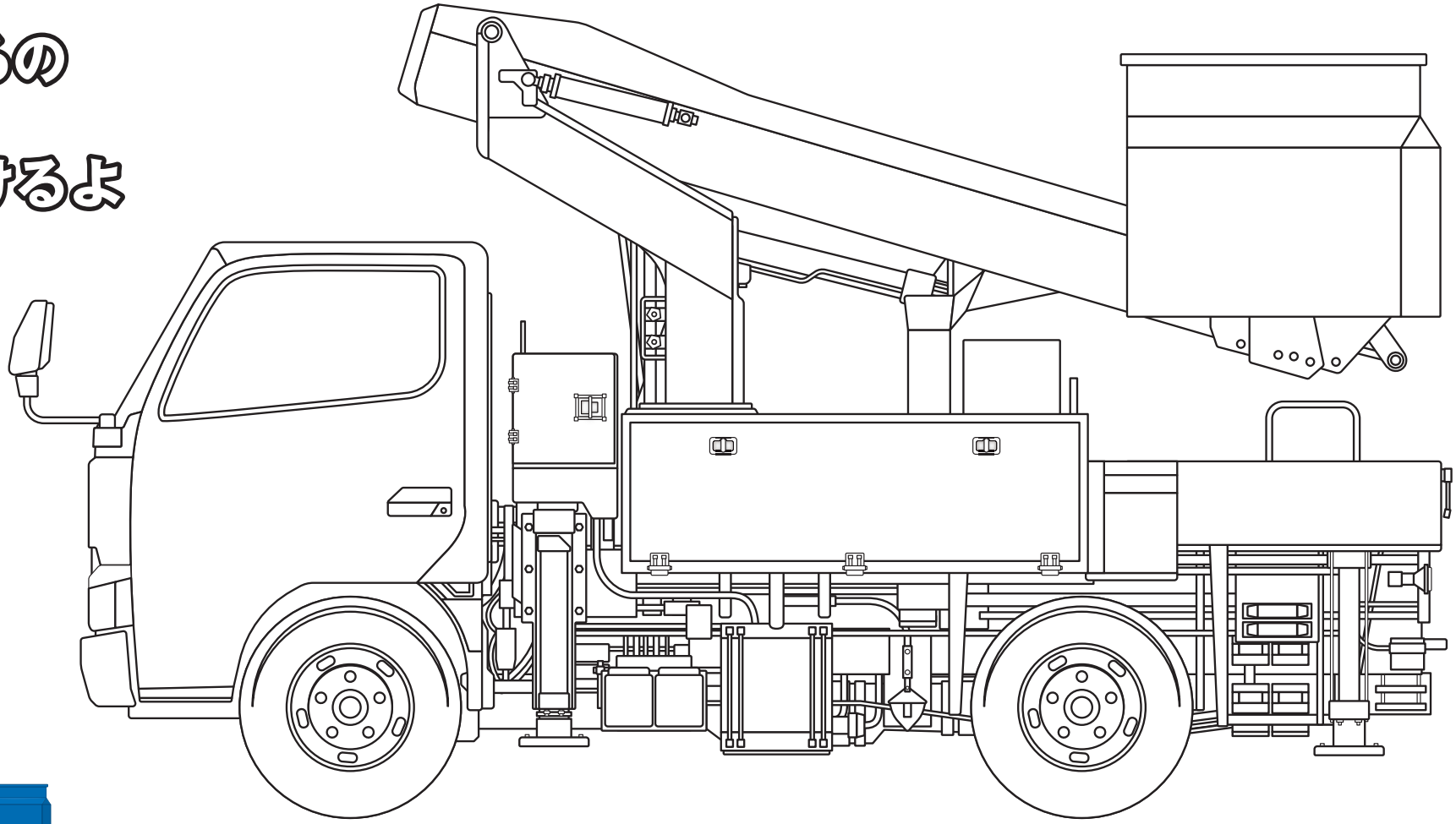

みほん

https://vehicle-illust.com

くみ

おなまえ

ねんれい

さい