□ がつ □ にち

タンクローリー

石油(せきゆ)や灯油(とうゆ)を運(はこ)ぶよ

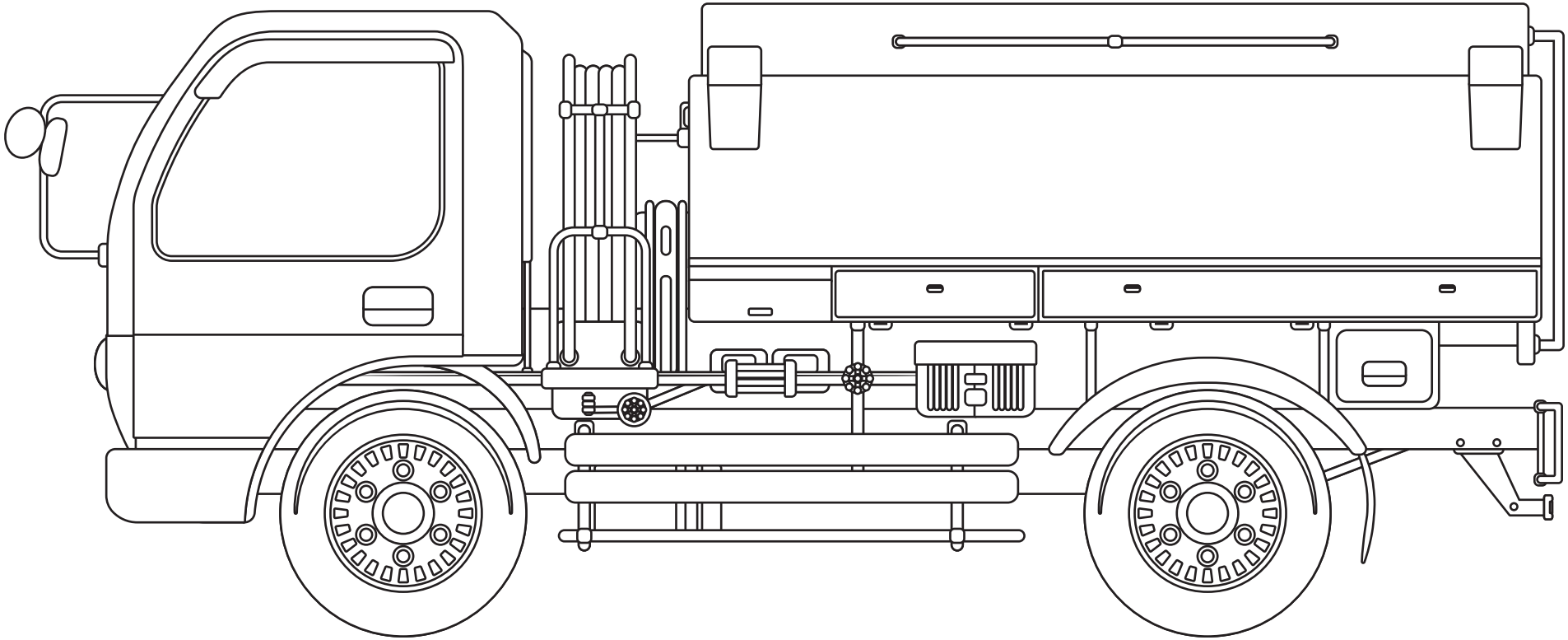

みほん

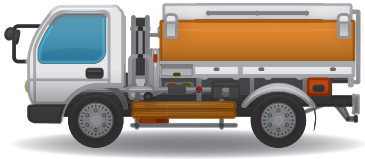

https://vehicle-illust.com

くみ

おなまえ

ねんれい

さい