□ がつ □ にち

ローラーカー

土(つち)を平(たい)らにするよ

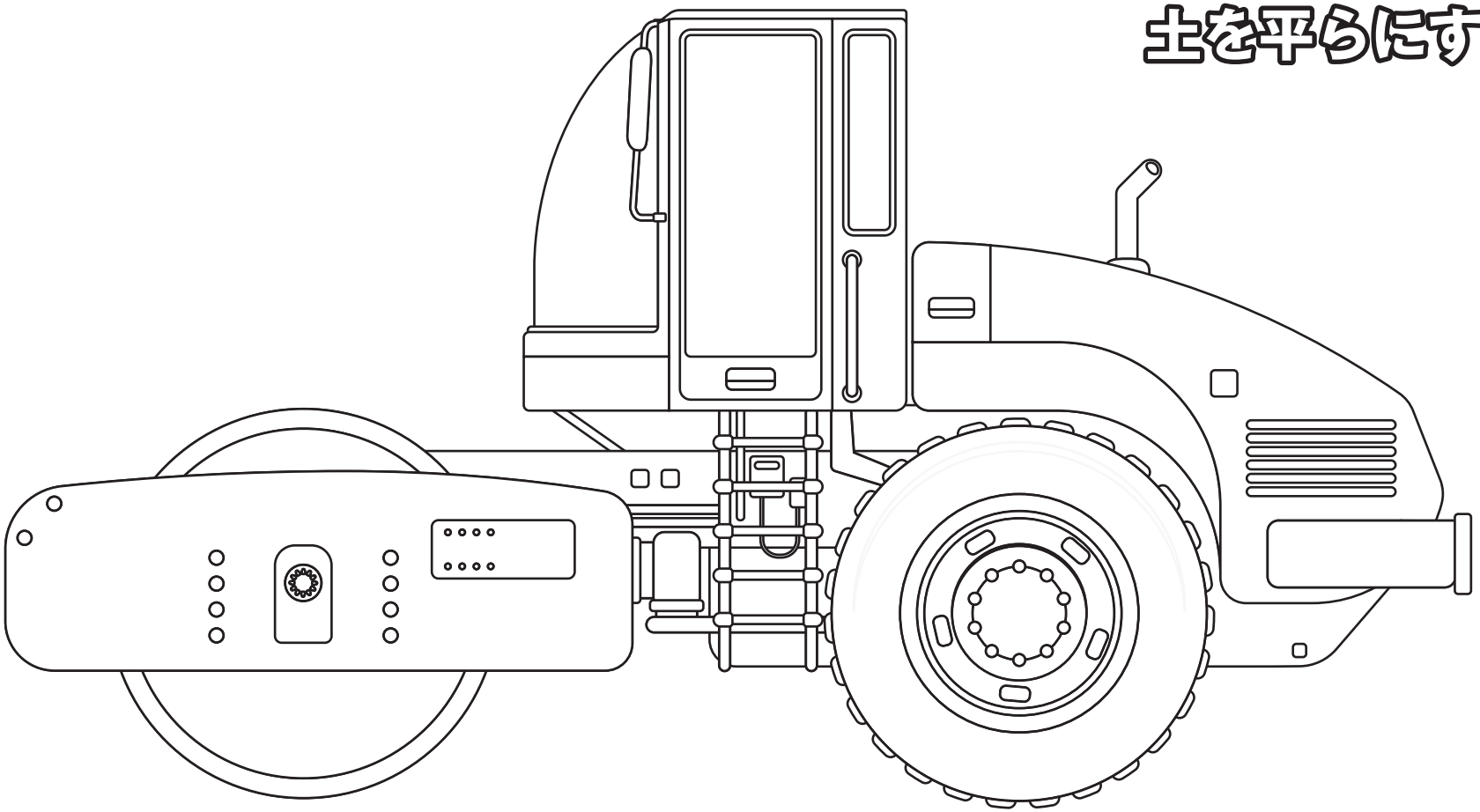

みほん

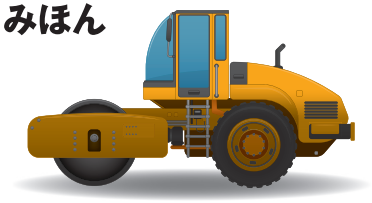

https://vehicle-illust.com

くみ

おなまえ

ねんれい

さい